电动防爆对夹蝶阀

一、产品概述

电动防爆蝶阀是由蝶阀与电动防爆执行器机构配套，输入控制信号（4～20mA 或 1～5VDC）及单相电源即可控制运转，电动蝶阀具有功能强、体积小、轻便，性能可靠、配套简单、流通能力大、电动蝶阀特别适合于介质是粘稠、含颗粒、纤维性质的场合。目前该电动调节蝶阀广泛应用于食品、环保、轻工、石油、造纸、化工、教学和科研设备、电力等行业的工业自动控制系统中。

二、产品特点

1.壳体：壳体为硬质铝合金，经阳极氧化处理和聚酯粉末涂层，耐腐蚀性强，防护等级为 IP67 或 IP68。

2.电机：全封闭式鼠笼式电机，体积小，扭距大，惯性力小，绝缘等级为 F 级，内置热保护开关，可防止损坏电机。

3.手动结构：手轮的设计保证安全可靠、省力、体积小。不通电时，扳动离合器手柄可进行手动操作。

4.指示器：指示器安装在中心轴上，采用凸出镜设计，不积水，观察方便。

5.干燥器：可防止由于温度和天气变化导致执行器内部水分凝结，保持内部电气元件的干燥。

6.限位开关：机械、电子双重限位。旋转螺钉即可调整机械限位，安全可靠；凸轮机构来控制电子限位开关，调整机构调整简单，定位精确。

7.扭距开关：可提供过载保护，防止损坏电机。

8.自锁：采用精密的双蜗轮蜗杆机构，传输高效，扭距大，效率高，噪音低（最大 50 分贝），防止反转，传动部分稳定可靠，无需再加油。

9.蜗轮：采用凹轮设计确保与蜗杆的接触面大，传输扭距大，平衡且耐磨，寿命长。当然此球阀的驱动方式和连接方式不仅仅只局限于蜗轮，还有法兰式、手动式等。

三、产品规格参数

<table>
<tr><td colspan="2">公称通径 DN(mm)</td><td colspan="6">40～1200</td></tr>
<tr><td colspan="2">公称压力 PN(MPa)</td><td colspan="6">1.0～1.6</td></tr>
<tr><td colspan="2">执行器配型</td><td colspan="6">防爆型 KLA2 系列</td></tr>
<tr><td colspan="2">控制方式</td><td colspan="6">开关型（电开 电关）、调节型（4-20mA）</td></tr>
<tr><td colspan="2">电源压力</td><td colspan="6">AC220V、AC380V、DC24V</td></tr>
<tr><td colspan="2">材料/代号</td><td>HT200</td><td>QT450</td><td>WCB</td><td>P</td><td>R</td><td>RL</td></tr>
<tr><td rowspan="4">主要零件</td><td>阀体</td><td>灰铸铁</td><td>球墨铸铁</td><td>铸钢</td><td>304</td><td>316</td><td>316L</td></tr>
<tr><td>阀板</td><td colspan="6">球铁镀镍、球铁覆尼龙、不锈钢（304/316/316L）、 脱硫板（2507/1.4469/1.4529）、全衬胶、全衬四氟</td></tr>
<tr><td>密封圈</td><td colspan="6">三元乙丙（EPDM）、聚四氟乙烯（PTFE）、丁腈橡胶（NBR）、氟橡胶（VITION）</td></tr>
<tr><td>阀轴</td><td colspan="6">45#、416 不锈钢、304 不锈钢</td></tr>
</table>

电话：010-87564345
传真：010-87564184
地址：北京市朝阳区百子湾后现代城 1B604
网址：www.kailifa.com

标准间

外 壳	防水级别 IP67,NEMA 4 and 6
电机电源	标准：220V AC 单相
	可选：110V AC 单相,380/440V AC 3 相, 50/60Hz, 10%
	24V DC /110V DC /220V DC
电 机	鼠笼式异步电机
限位开关	开/关，各 1 个 SPDT,250V AC 10A
辅助限位开关	开/关，各 1 个 SPDT,250V AC 10A
扭矩开关	开/关，各 1 个 SPDT,250V AC 10A
行 程	90° ±10°
失速防护/操作温度	内置过热保护，开 115℃ 5℃ /关 97℃ 5℃
指 示 器	连续的位置指示刻度
手动操作	机械离合机构，配手轮操作
自锁装置	蜗轮，蜗杆机构提供自锁
机械限位	2 个外部调整螺栓
干 燥 器	7-10W (110/220V AC)
接 线 孔	2 个 PF 3/4
环境温度	-20℃～+70℃
润 滑	铝基润滑脂（EP 型）
材 料	钢，铝合金，铝青铜，聚碳酸脂
环境湿度	最大 90% RH
抗震性能	X Y Z 10g，0.2～34 Hz，30 分钟
外 涂 层	干粉，环氧聚酯，具有超强防腐功能

电话：010-87564345
传真：010-87564184
地址：北京市朝阳区百子湾后现代城 1B604
网址：www.kailifa.com

四、产品连接尺寸

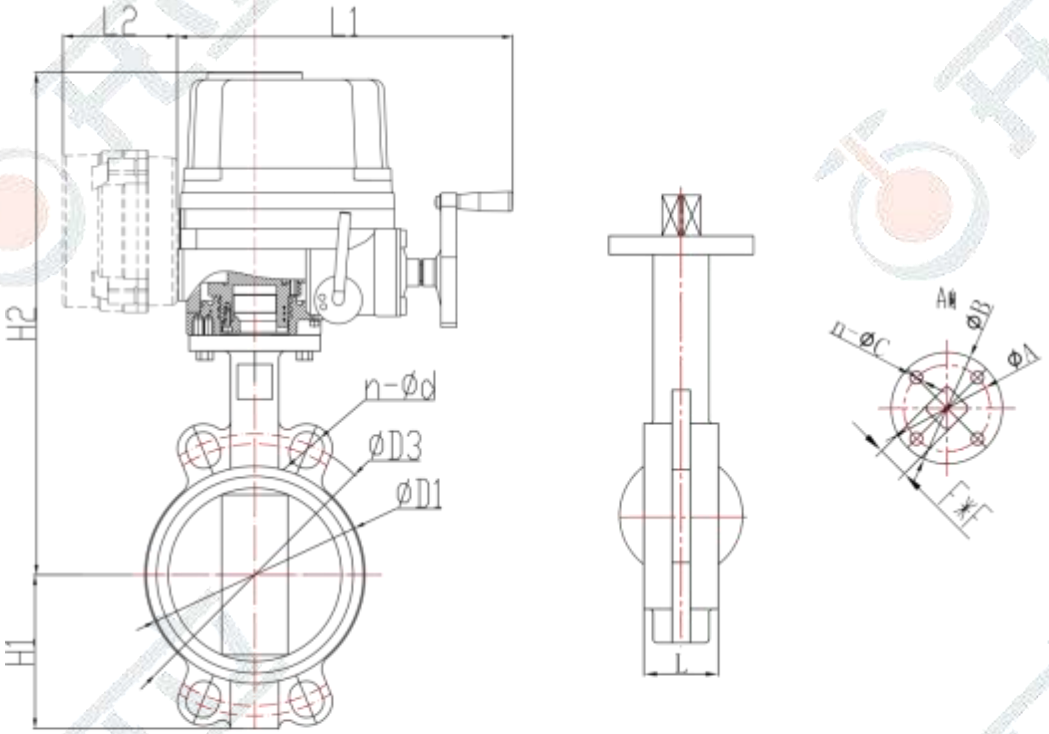

电动防爆对夹蝶阀

规格 DN	安装尺寸									
	L	L1	L2	H1	H2	Φ D1	Φ D3		n-Φ d	
							PN10	PN16	PN10	pn16
40	34	270	137	65	353	89	110	110	4--20	4--20
50	42	270	137	70	365	97	125	125	4--20	4--20
65	45	270	137	72	382	112	145	145	4--20	4--20
80	45	270	137	90	389	127	160	160	4--20	4--20
100	52	270	137	108	405	160	180	180	4--20	4--20
125	55	270	137	120	427	188	210	210	4--20	4--20
150	56	351	140	134	480	216	240	240	4--23	4--23
200	61	351	140	166	516	268	295	295	4--23	4--23
250	66	358	140	206	572	330	350	355	4--23	4--26
300	77	358	140	234	601	384	400	410	4--23	4--26
350	77	390	140	265	667	422	460	470	4--23	4--26
400	86	390	140	297	699	473	515	525	4--23	4--30

电话：010-87564345
传真：010-87564184
地址：北京市朝阳区百子湾后现代城 1B604
网址：www.kailifa.com